FI

6-tiepalloventtiili „Optibal W6“ sähkömotorisella toimilaitteella „Aktor R ST L“

Pikaopas

VAROITUS

Riski loukkaantumiselle ja mahdolliselle omaisuusvahingolle riittämättömän pätevyyden vuoksi!
Väärä asennus voi johtaa suuriin henkilövahinkoihin ja omaisuusvahinkoihin.

> Asennuksen, käyttöönoton, kunnossapidon ja korjauksen saavat suorittaa vain ammattitaitoiset asentajat.

OVENTROP GmbH & Co. KG
Paul-Oventrop-Straße 1
D-59939 Olsberg
Puhelin + 49 (0) 29 62 82-0
Email mail@oventrop.de
Internet **www.oventrop.com**

113200480

Käännös: 05/2020, Itula Oy

"Optibal W6" - "Aktor R ST L"

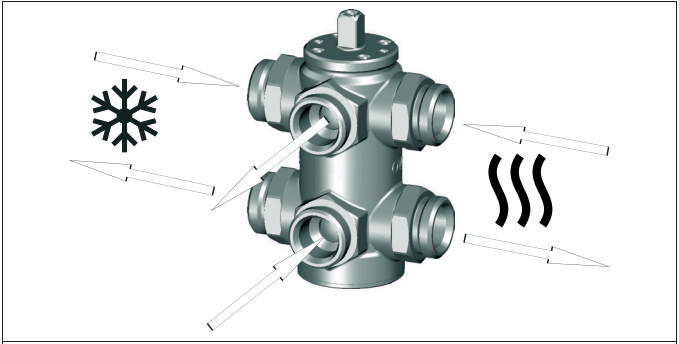

„Optibal W6“

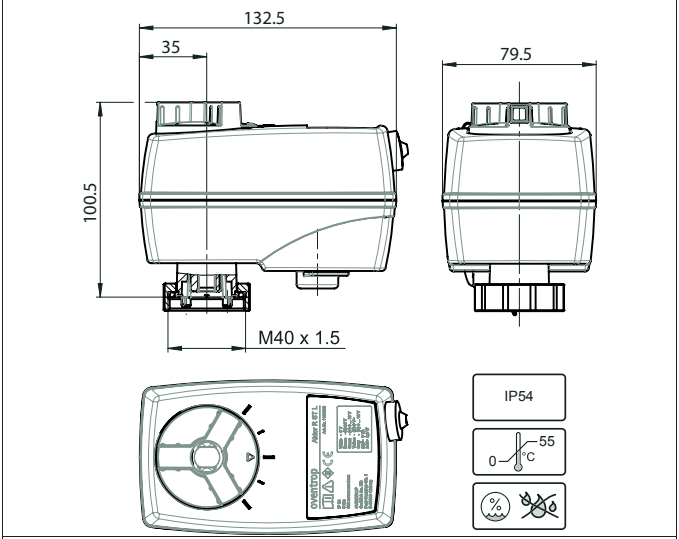

„Aktor R ST L“

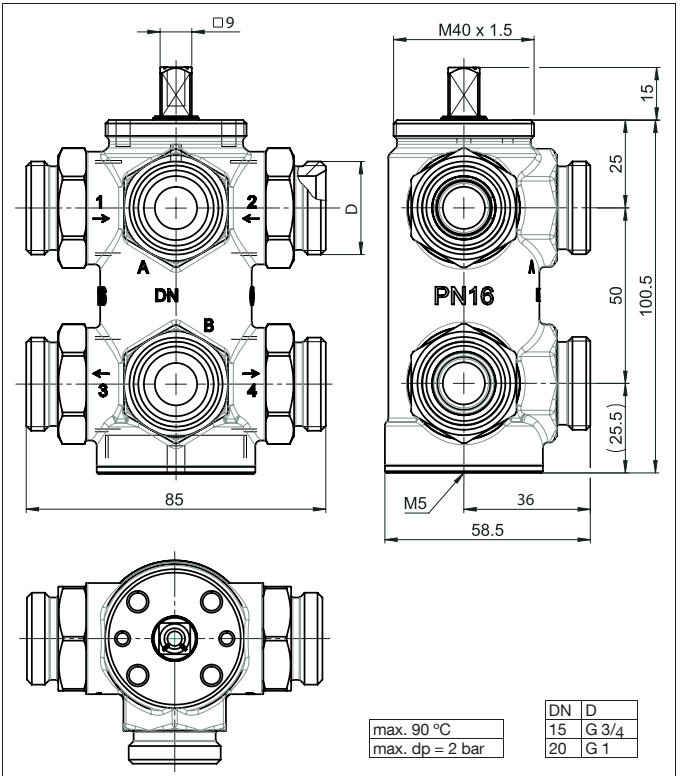

max. 90 °C
max. dp = 2 bar

DN	D
15	G 3/4
20	G 1

„Optibal W6“

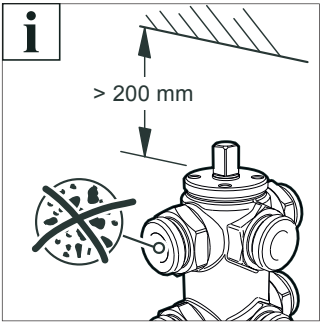
> 200 mm

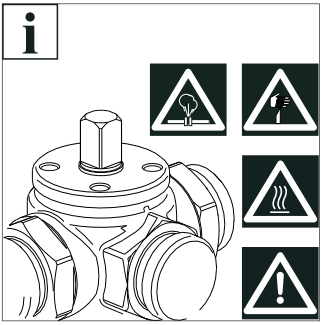

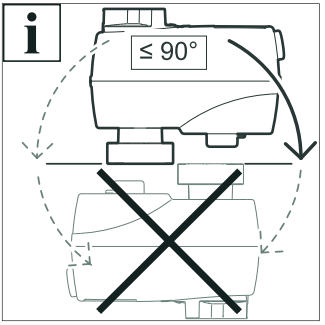
≤ 90°

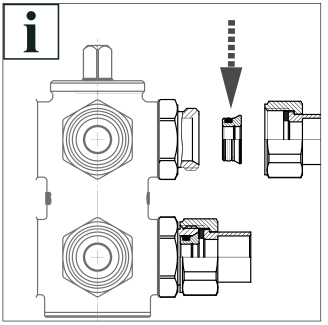

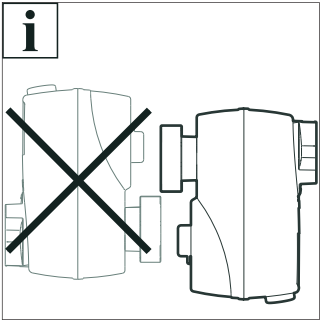

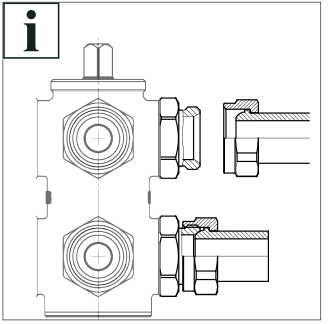

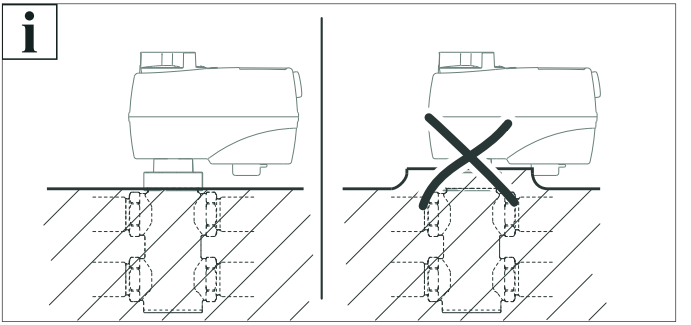

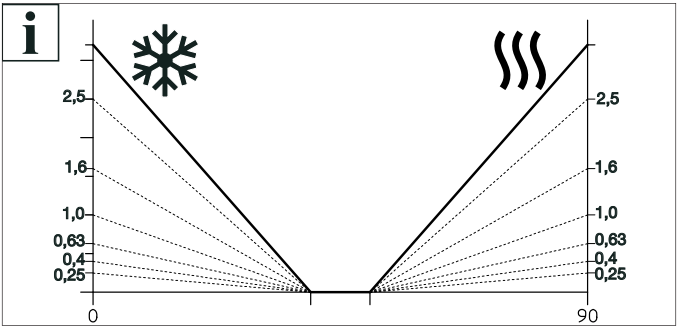
2,5
1,6
1,0
0,63
0,4
0,25
0
90
2,5
1,6
1,0
0,63
0,4
0,25

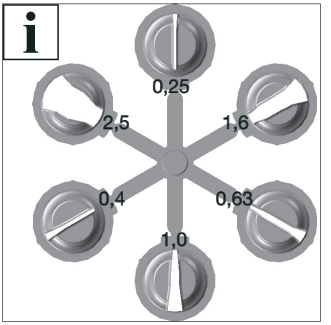
0,25
2,5
1,6
0,4
0,63
1,0

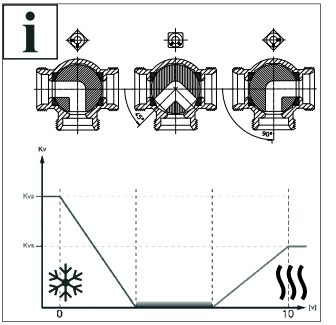
Kv
Kvs
Kvs
0
10
[V]

"Optibal W6" - "Aktor R ST L"

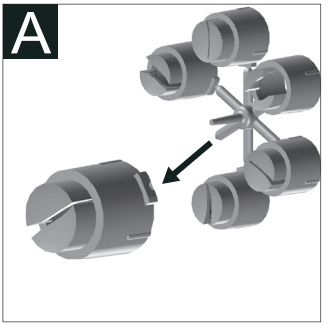

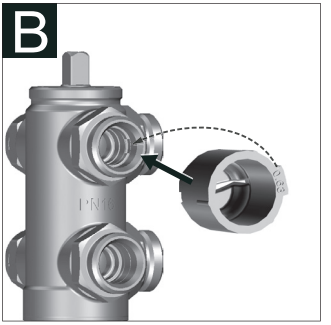

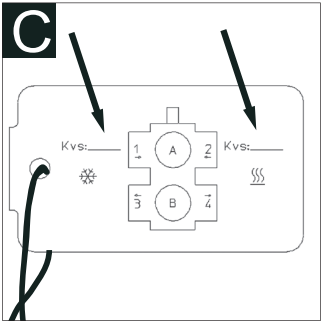

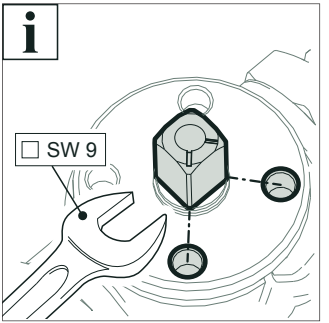
i
☐ SW 9

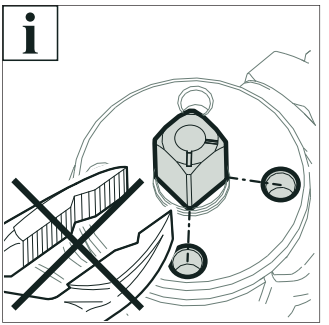
i

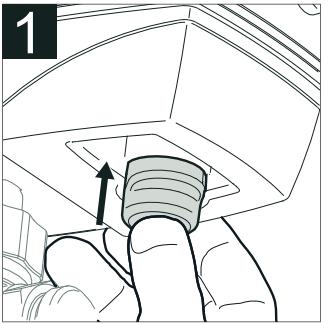
1

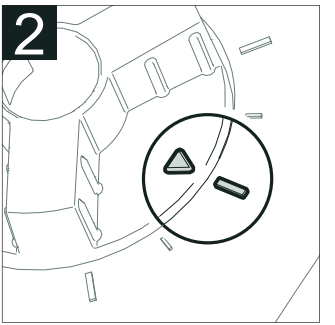
2

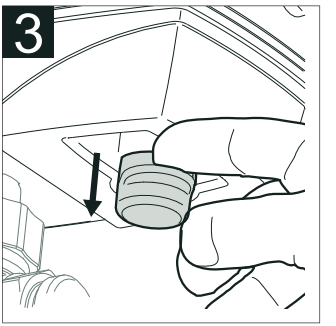
3

"Optibal W6" - "Aktor R ST L"

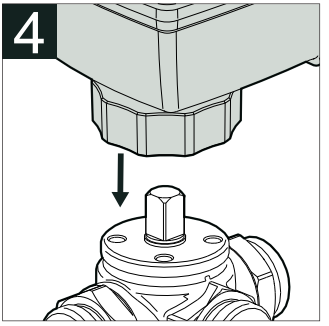

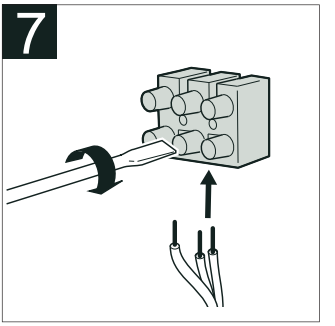

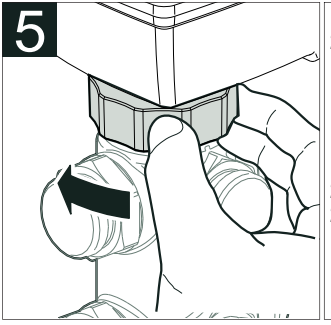

0V~ / 0V= -	1	Sininen	OV
24V~ / 24V= -	2	Ruskea	(V)
0..10V= -	3	Harmaa	(Y)
0V= -	4	Keltainen	(0)
0..10V= -	5	Vihreä	(A)

0V~ / 0V= -	1	Sininen	OV
24V~ / 24V= -	2	Ruskea	(V)
24V~ / 24V= -	3	Harmaa	(Y)
NC= -	4	Keltainen	(0)
NC= -	5	Vihreä	(A)

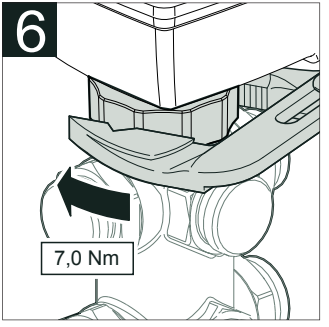

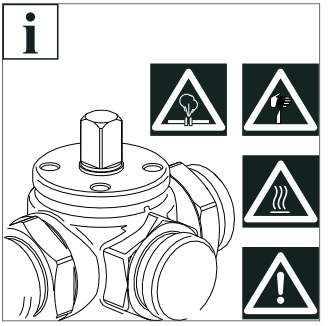

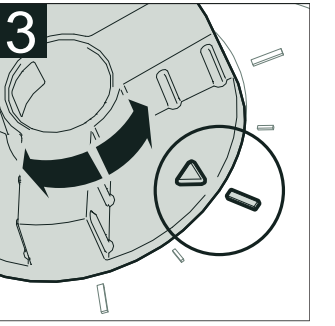
3

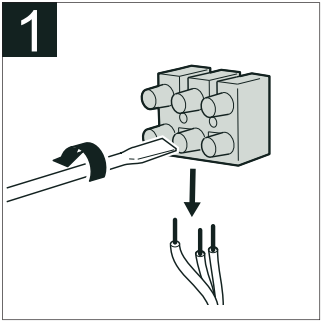
1

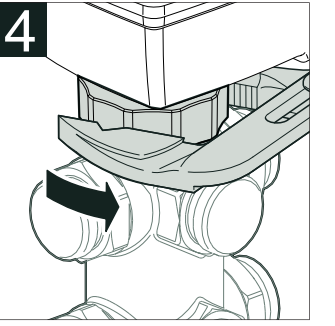
4

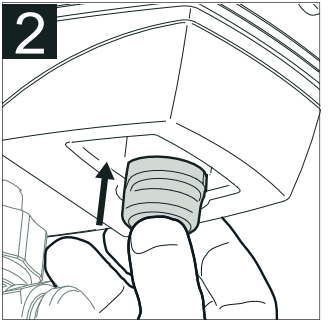
2

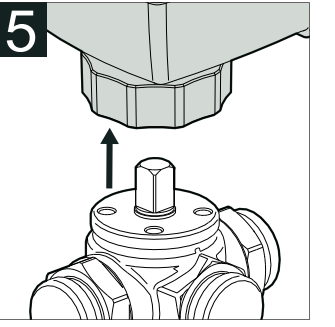
5