ANVISNING OM HUR ITULA-PANELERNA SKA LYFTAS

Obs! Mottagaren ansvarar för avlastningen av de levererade produkterna och för att utrustningen som används för detta är i skick. Följ alltid tillverkarens anvisningar när du lastar av de levererade produkterna och hanterar takpanelerna. Om det inte finns tillräckligt med arbetstagare och anordningar för att sköta avlastningen enligt anvisningarna ska du på förhand komma överens om avlastningen med din kontaktperson på Itula. Itula ansvarar inte för skador som uppkommer på grund av att denna anvisning inte har följts.
Vid avlastning ska du också beakta arbetsplatsens egna anvisningar och regler för avlastning.

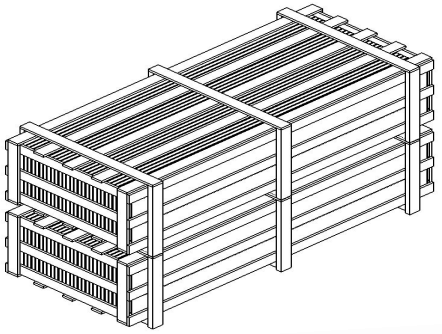

1. Itula-panelerna levereras i transportlådor av trä. Lådorna lastas alltid av genom att lyfta dem. Lådorna får inte skjutas eller dras. När lådan lyfts får ingen annan last placeras ovanpå lådan.

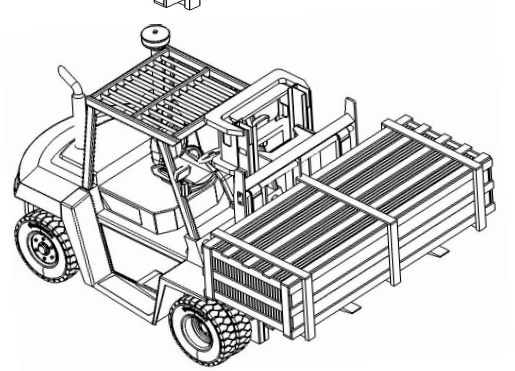

2. Panelerna kan lastas av lastbilen med truck. För att undvika skador ska transportlådorna alltid flyttas en i taget. Truckens gafflar ska placeras mitt under lådan. Truckens gafflar måste vara längre än lådans djup. Säkerställ att lådan är i jämviktsläge.

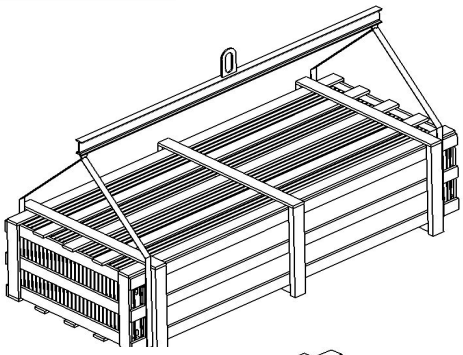

3. Om panelerna lastas av lastbilen med en lyftanordning ska ett lyftok användas vid lyftet. Lyftlinorna fästs runt transportlådan vid trästöttorna. För att undvika skador ska transportlådorna alltid lyftas en i taget.

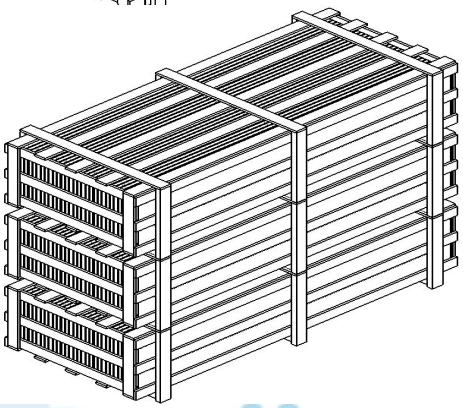

4. Högst tre transportlådor kan staplas ovanpå varandra. Den övre lådan ska placeras i exakt samma linje som den undre lådan. Lådorna placeras på jämnt underlag

Mer information:
Lassi Vertanen
Logistikkoordinator
+358 400 551 509, lassi.vertanen@itula.fi